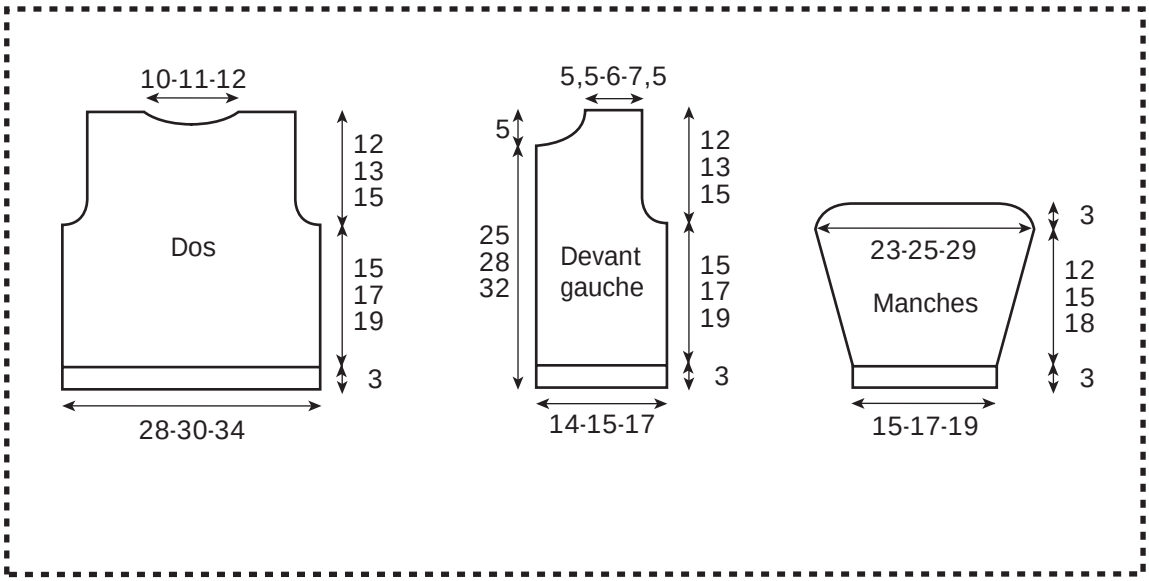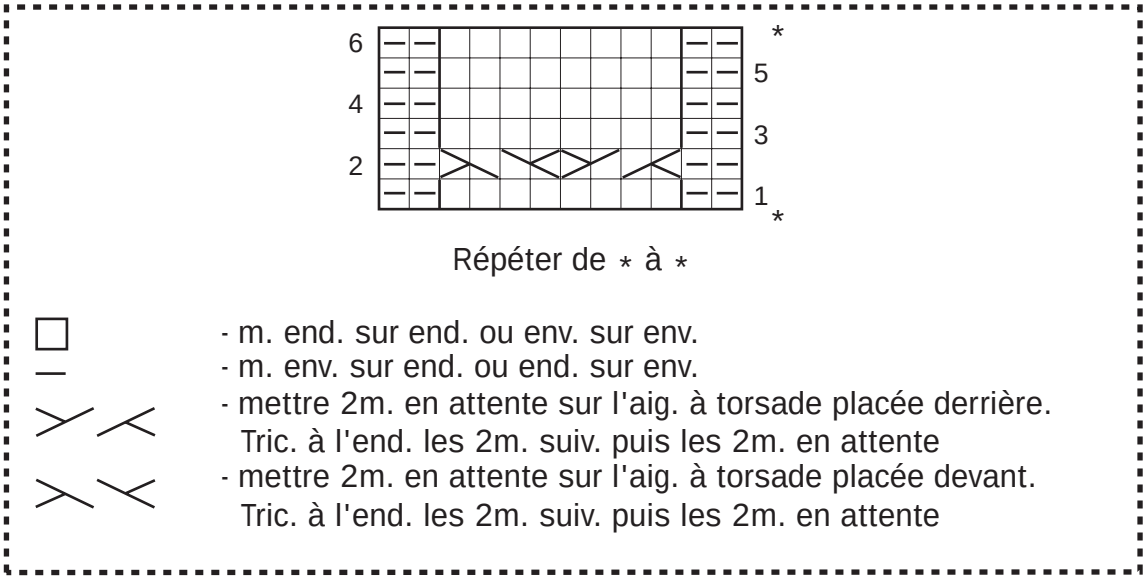Blouson à torsade + Doudou